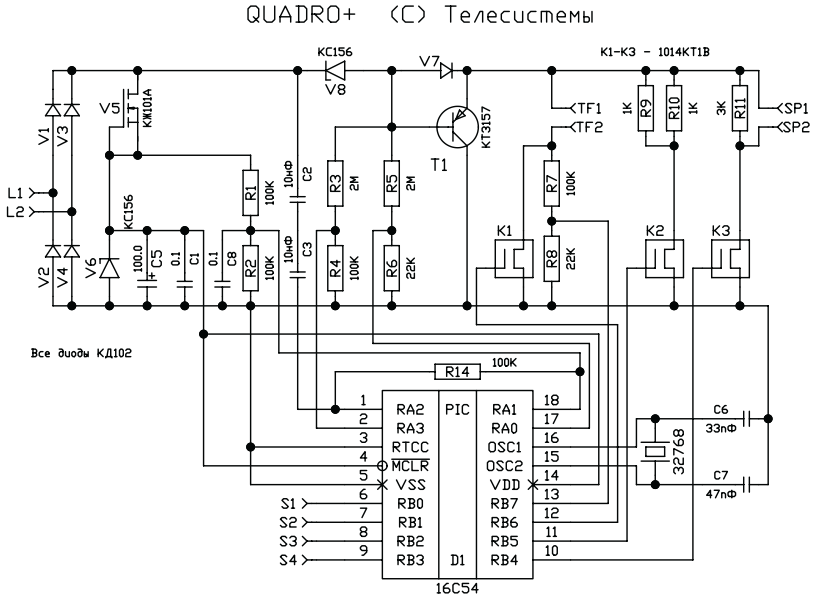Распределённая микро-АТС «QUADRO+» 1>8. Схема электрическая принципиальная.
© Телесистемы http://www.ts.aha.ru