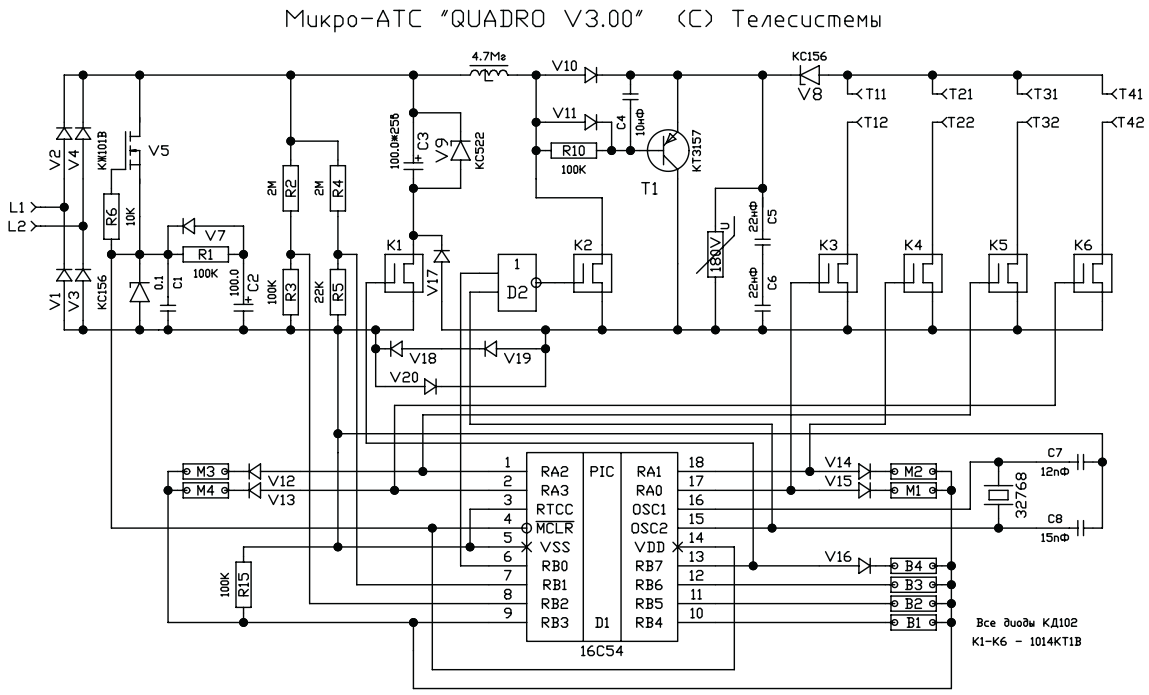Микро-АТС «Quadro» 1>4. Схема электрическая принципиальная.
© Телесистемы http://www.ts.aha.ru