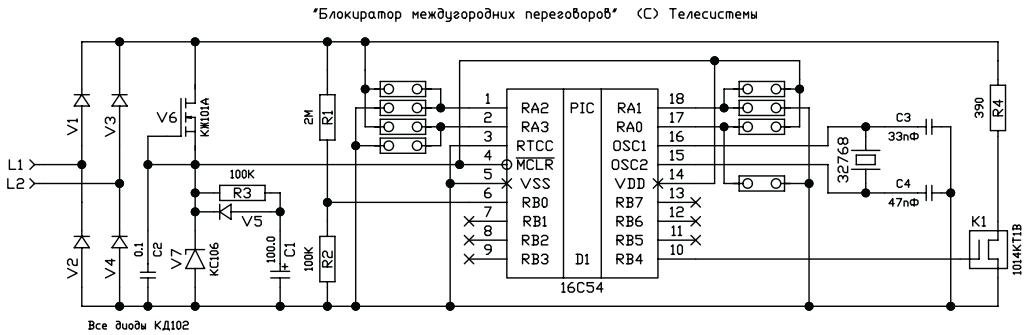Блокиратор междугородних переговоров. Схема электрическая принципиальная.
© Телесистемы http://www.ts.aha.ru