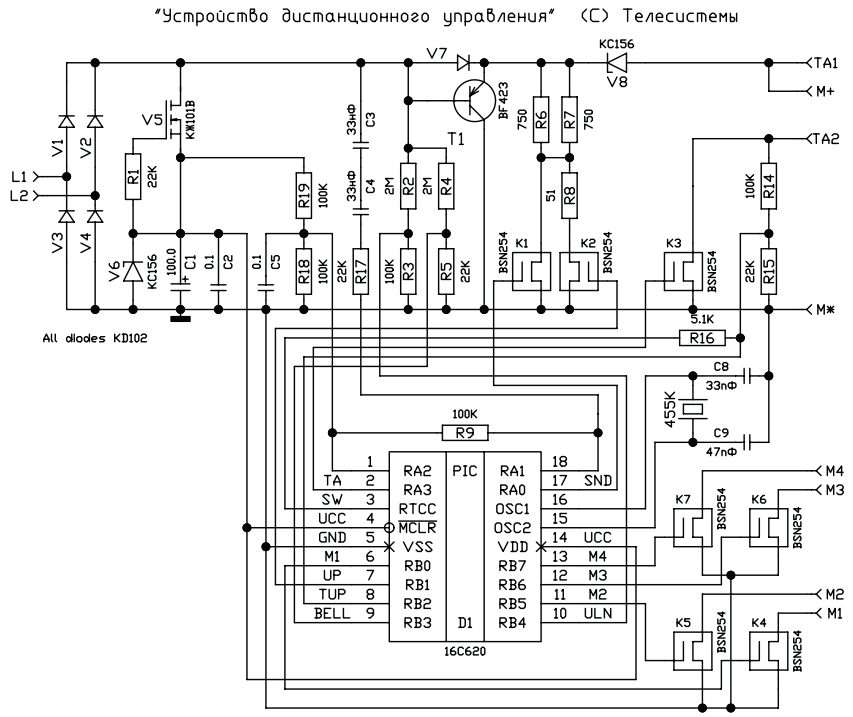Устройство дистанционного управления по телефонной линии. Схема электрическая принципиальная.
© Телесистемы http://www.ts.aha.ru