Схема подключения охранного поверхностного извещателя Стекло-3 к «Страж 8х6 GPS».

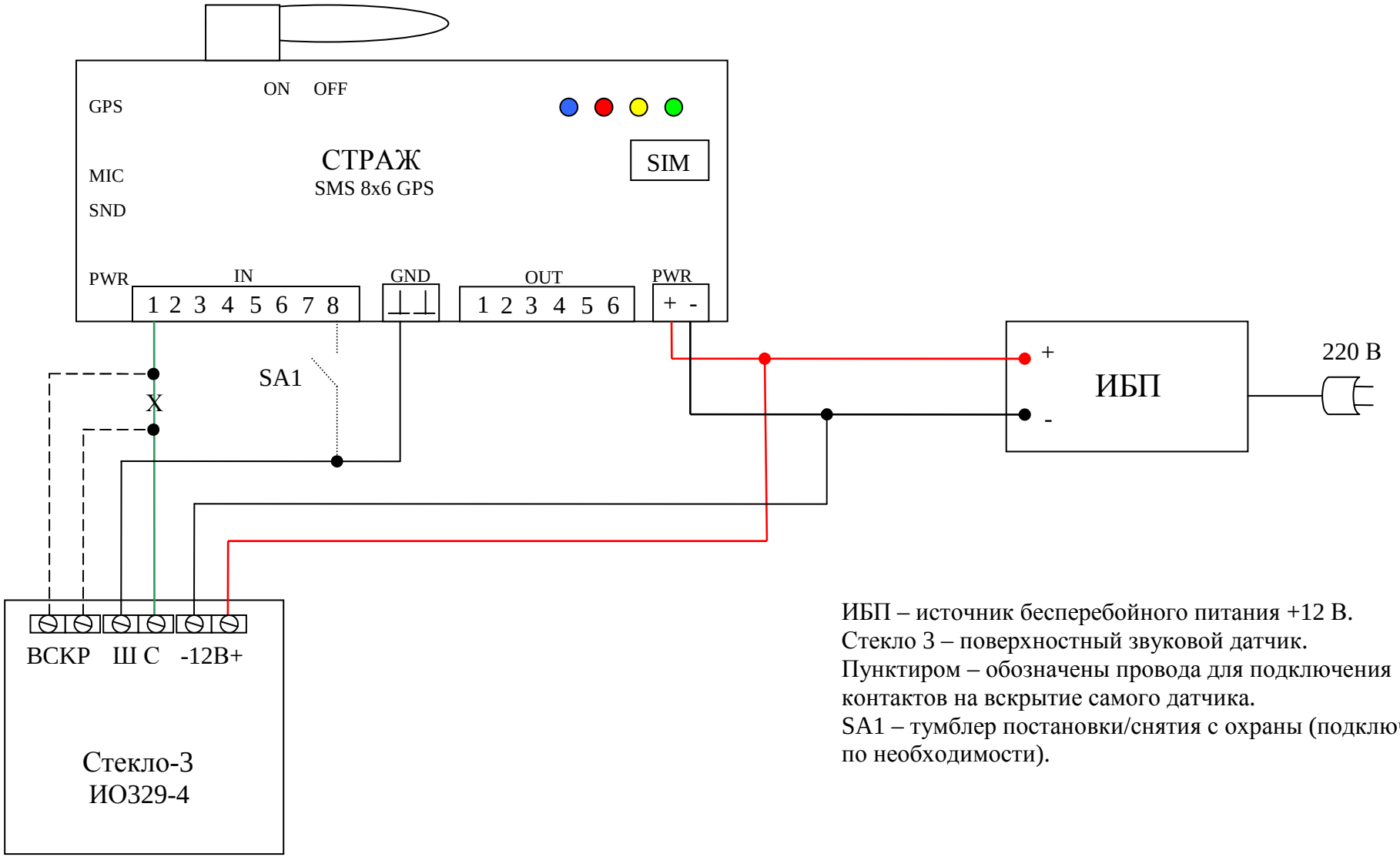

ИБП – источник бесперебойного питания +12 В.
Стекло 3 – поверхностный звуковой датчик.
Пунктиром – обозначены провода для подключения контактов на вскрытие самого датчика.
SA1 – тумблер постановки/снятия с охраны (подключается по необходимости).

На фотографии изображено, как и какие провода подключаются к датчику.

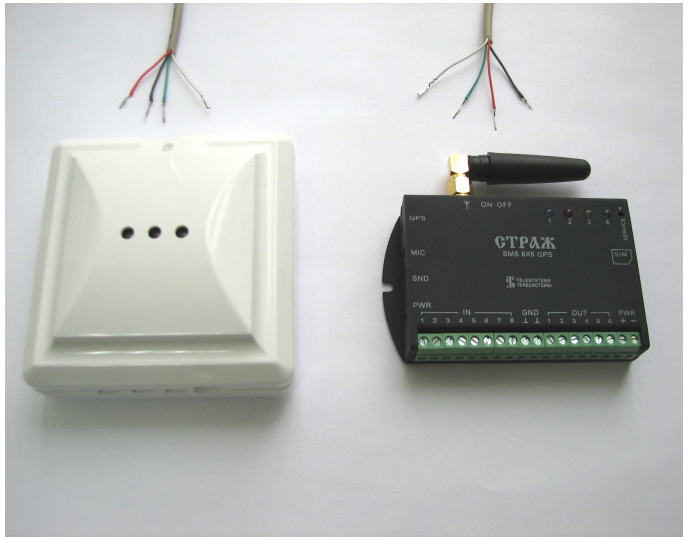

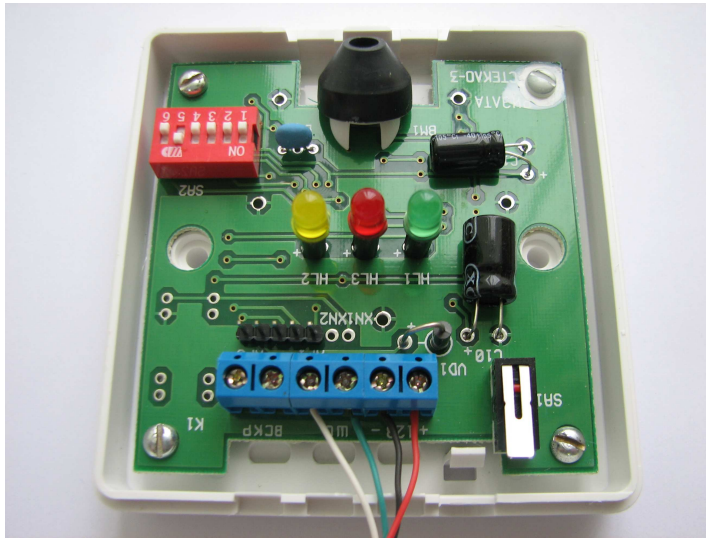

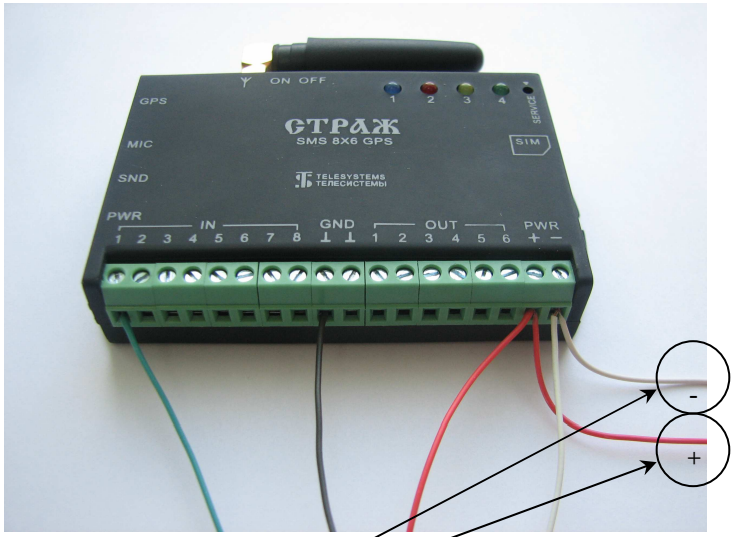

Стекло 3 – контактный датчик разбития стекла, предназначен для обнаружения разрушения всех известных видов стекол, при тревоге размыкает контакты исполнительного реле. При этом вход стража необходимо запрограммировать так: инверсии нет, подтяжка включена.

Красный «+» и белый «-» провода – к источнику бесперебойного питания