Схема подключения пожарного извещателя ИП 212-45 к стражу 8х6.

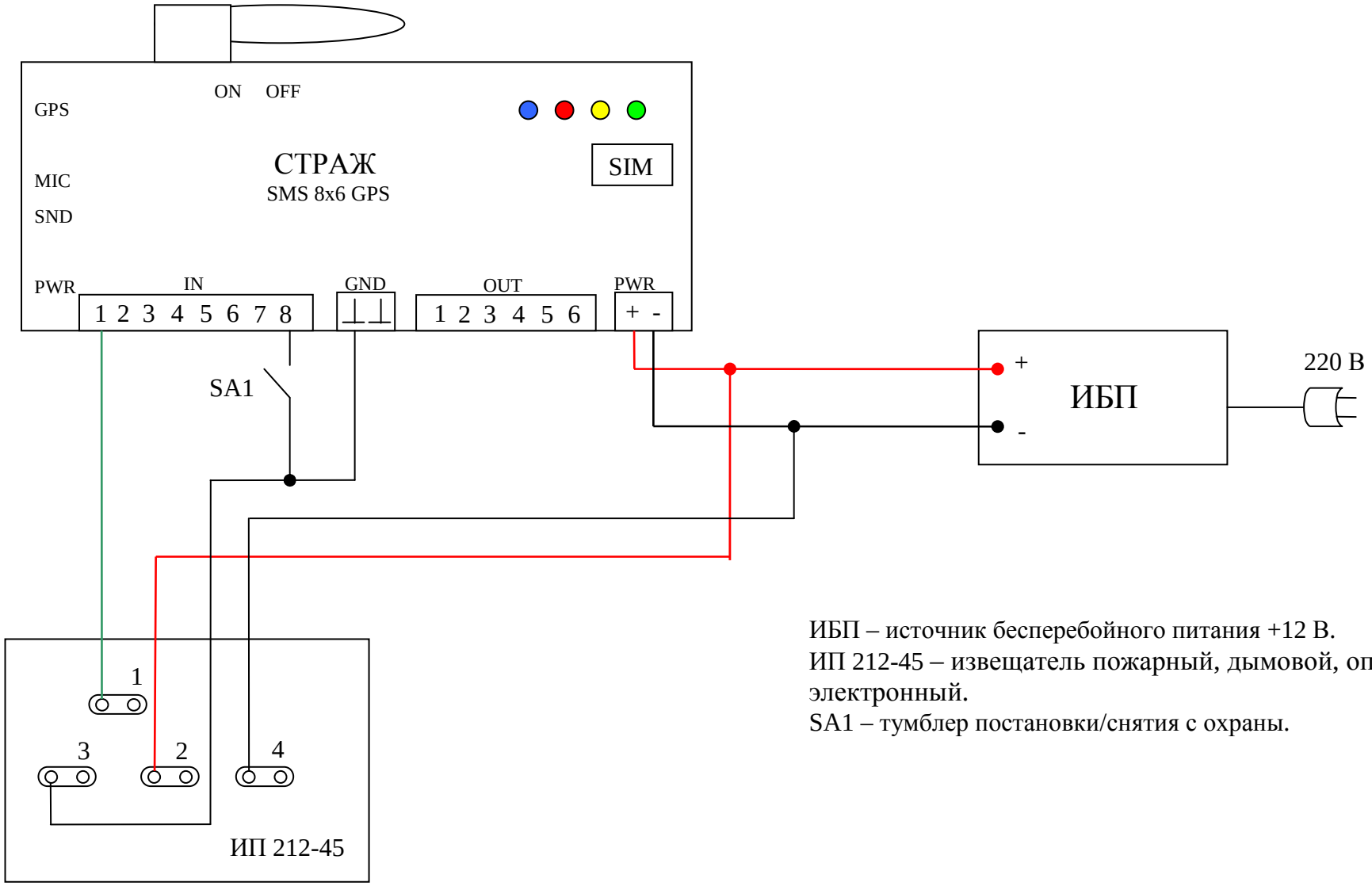

ИБП – источник бесперебойного питания +12 В.
ИП 212-45 – извещатель пожарный, дымовой, оптико-электронный.
SA1 – тумблер постановки/снятия с охраны.

На фотографии изображено, как и какие провода подключаются к датчику.

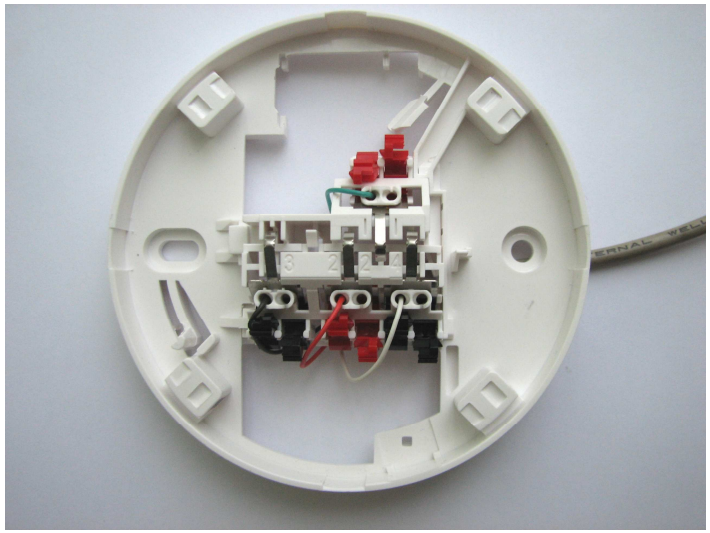

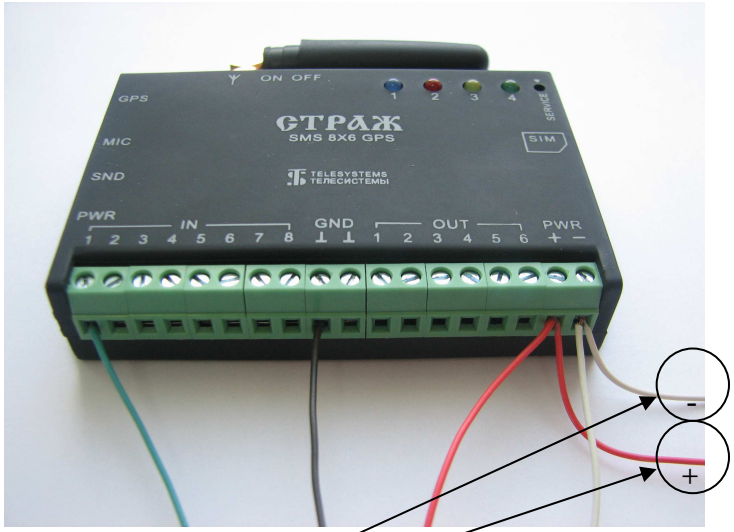

ИП 212-45 – извещатель пожарный оптико-электронный дымовой, при тревоге формирует сигнал уменьшением внутреннего сопротивления. При этом вход стража необходимо программировать так: подтяжка отключена, инверсия включена.

Красный «+» и белый «-» провода – к источнику бесперебойного питания+12 В