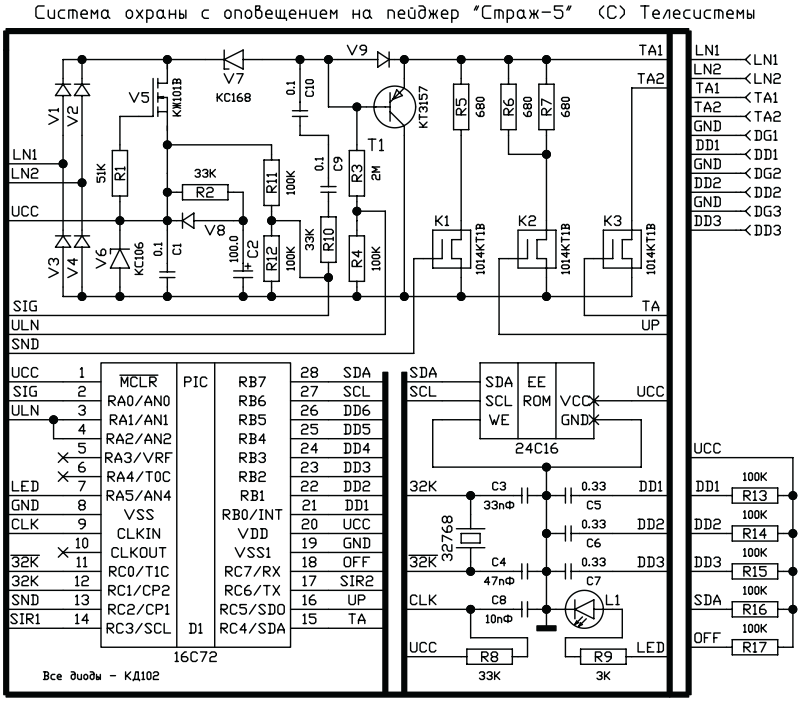Система охраны с оповещением на пейджер «Страж-5». Схема электрическая принципиальная.
© Телесистемы http://www.ts.aha.ru