Схема подключения объемного датчика Pyronix Colt к Страж Nano

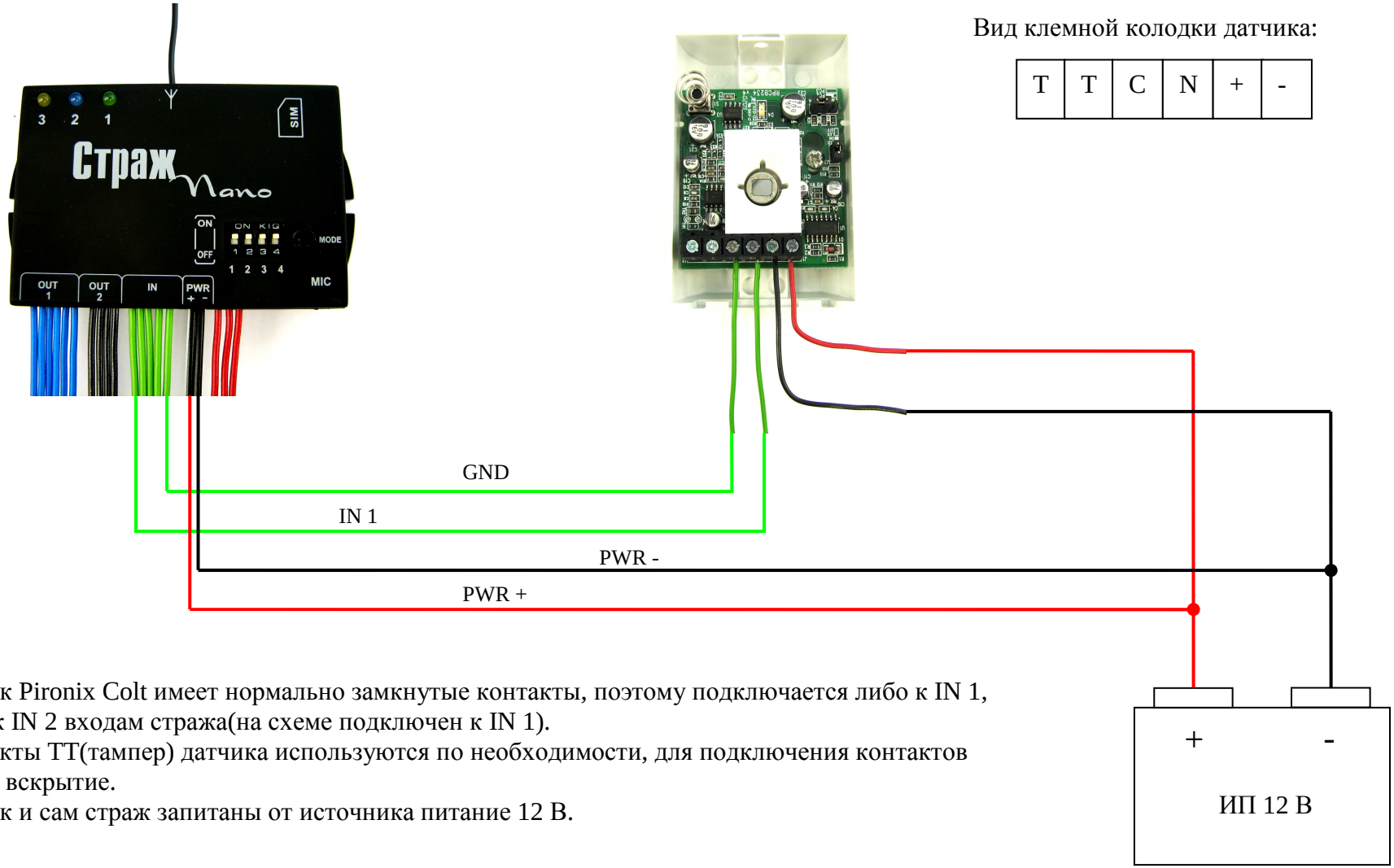

Датчик Pironix Colt имеет нормально замкнутые контакты, поэтому подключается либо к IN 1, либо к IN 2 входам стража(на схеме подключен к IN 1).
Контакты ТТ(тампер) датчика используются по необходимости, для подключения контактов на его вскрытие.
Датчик и сам страж запитаны от источника питание 12 В.